SO 15-14-01 ŽST DOBROVICE, NÁSTUPIŠTĚ
ZÁBRADLÍ
M 1:25

TRUBKOVÉ ZÁBRADLÍ "A" - PŮDORYS
M 1:25

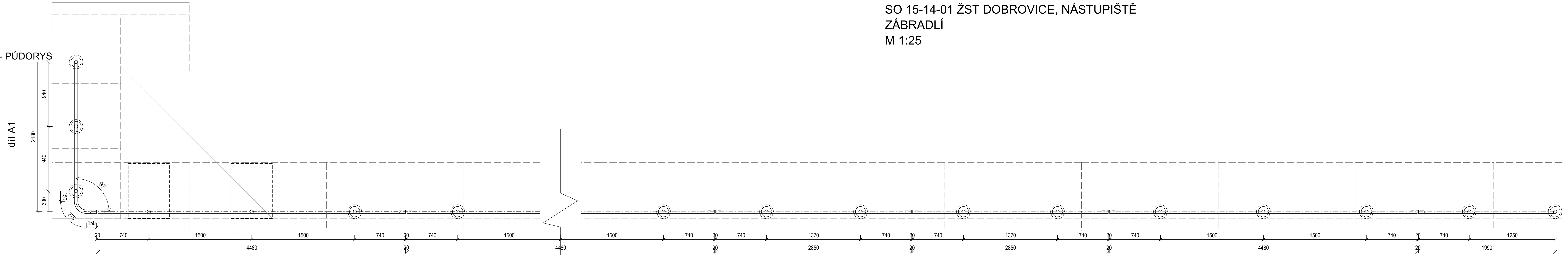

TRUBKOVÉ ZÁBRADLÍ "A" - ROZVINUTÝ POHLED
M 1:25

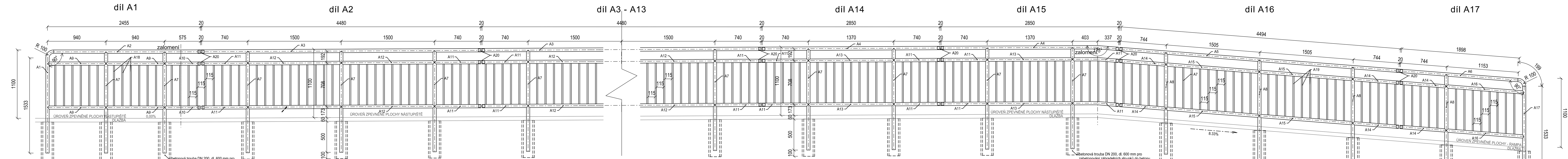

DETAIL ZÁBRADLÍ A,B,C,D
M 1:10

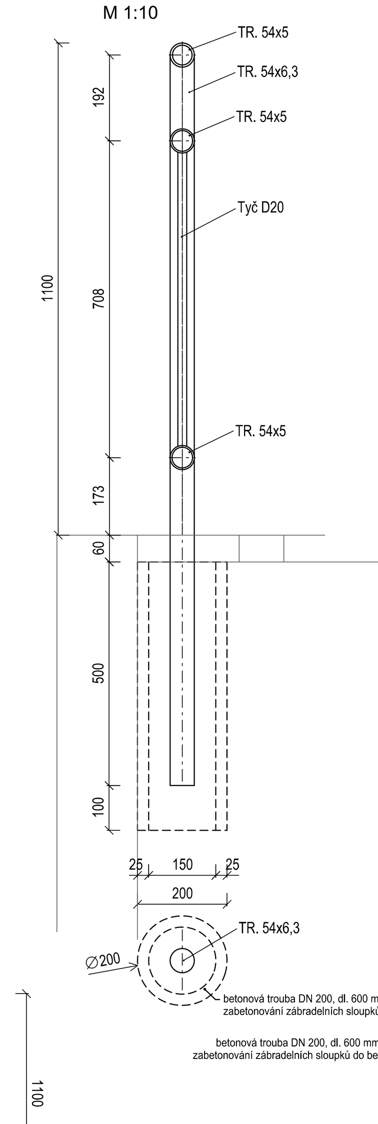

DETAIL ZÁBRADLÍ B
M 1:10

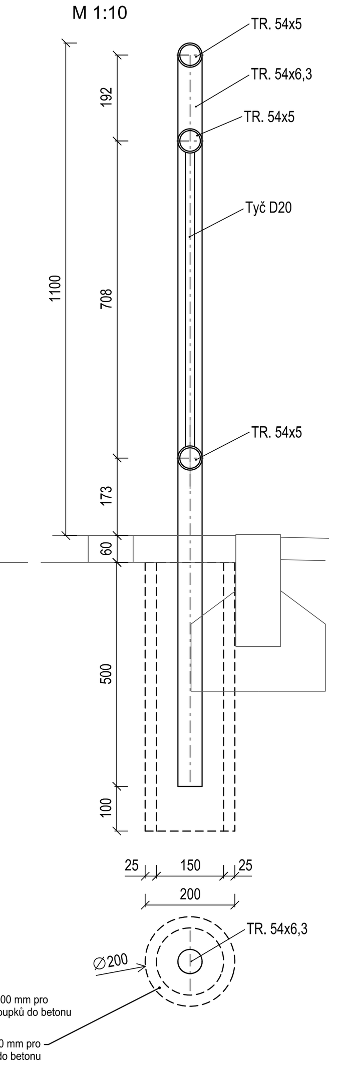

DETAIL ZÁBRADLÍ A - díl A2
M 1:10

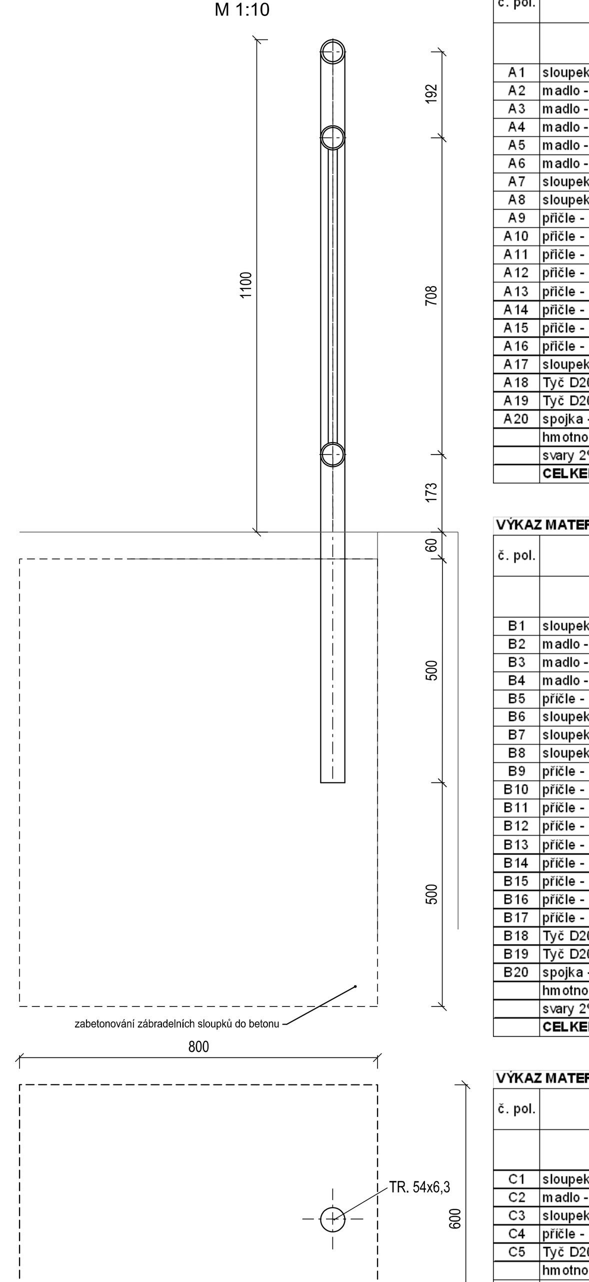

TRUBKOVÉ ZÁBRADLÍ "B" - PŮDORYS
M 1:25

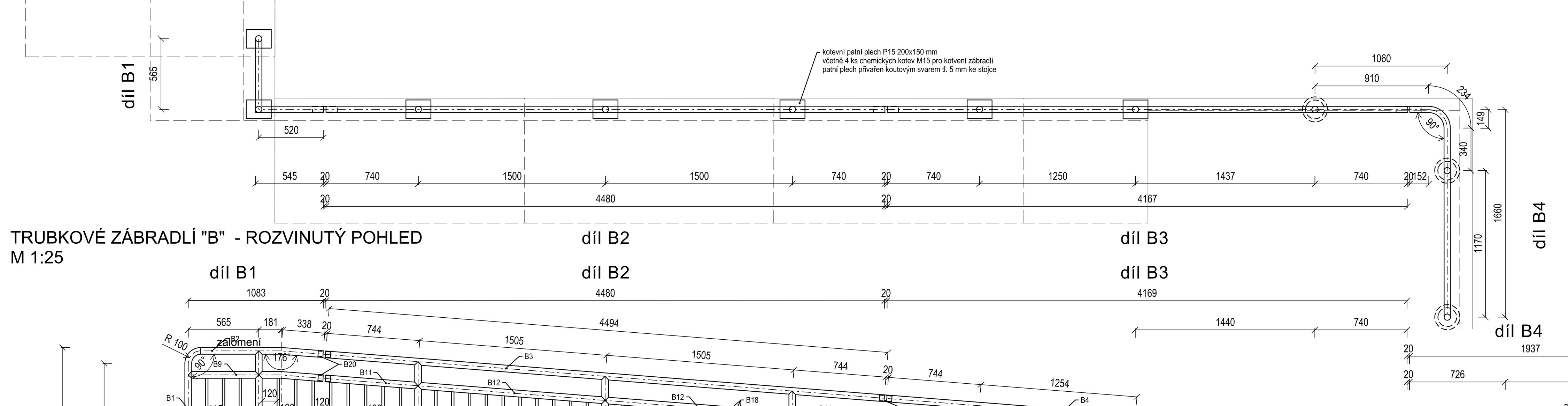

TRUBKOVÉ ZÁBRADLÍ "B" - ROZVINUTÝ POHLED
M 1:25

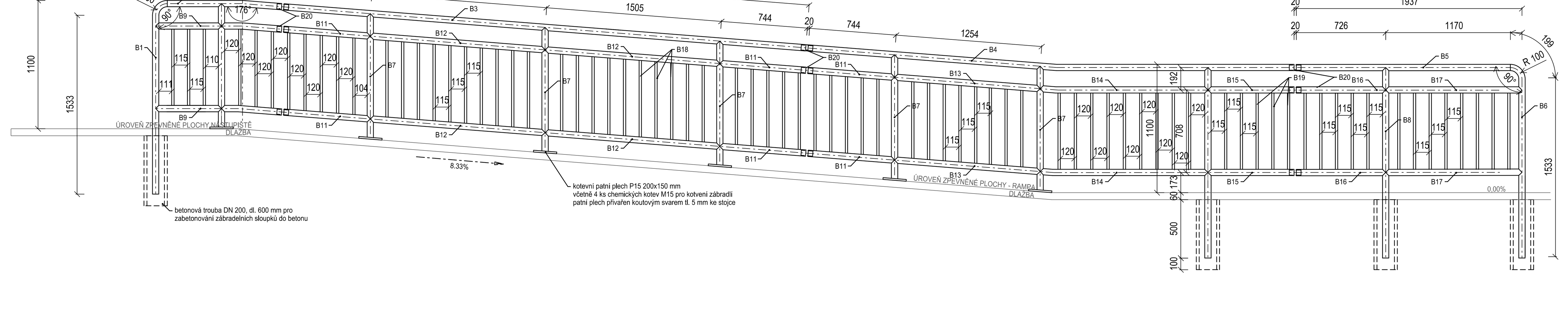

TRUBKOVÉ ZÁBRADLÍ "C" - PŮDORYS
M 1:25

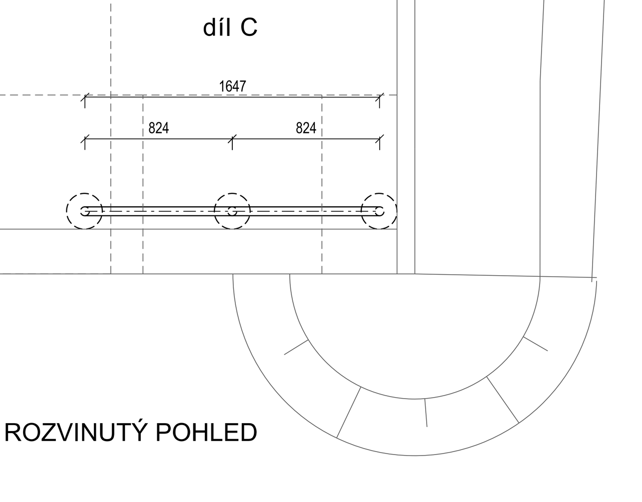

TRUBKOVÉ ZÁBRADLÍ "C" - ROZVINUTÝ POHLED
M 1:25

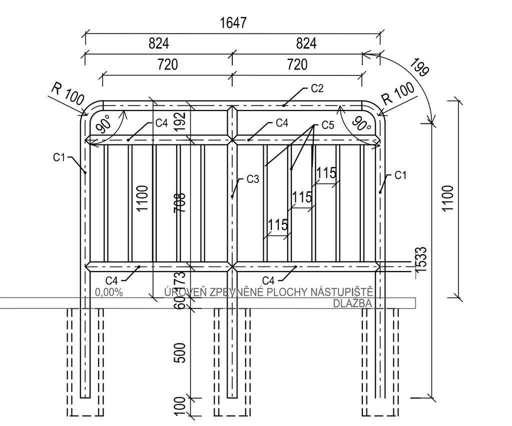

TRUBKOVÉ ZÁBRADLÍ "D" - PŮDORYS
M 1:25

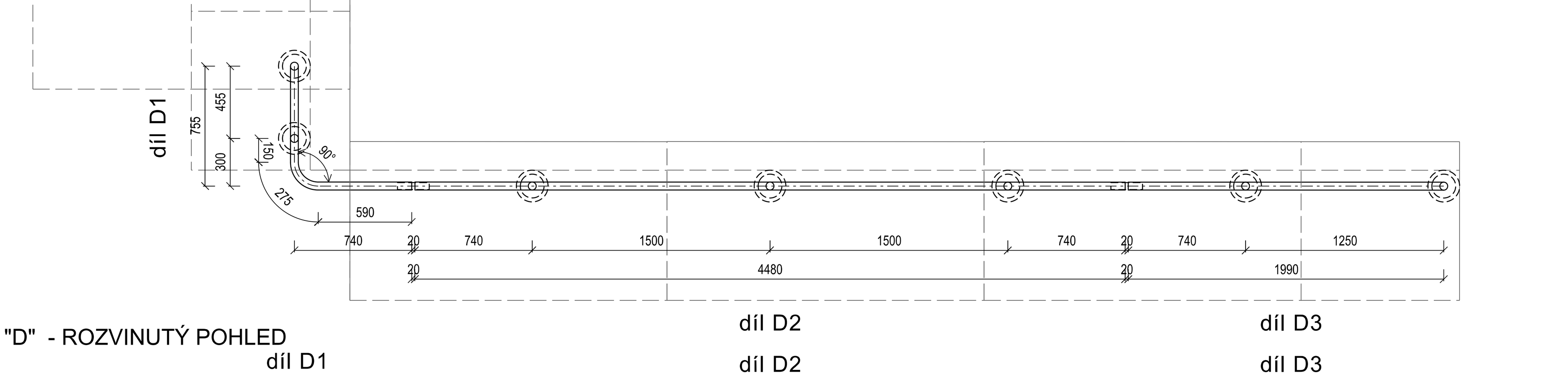

TRUBKOVÉ ZÁBRADLÍ "D" - ROZVINUTÝ POHLED
M 1:25

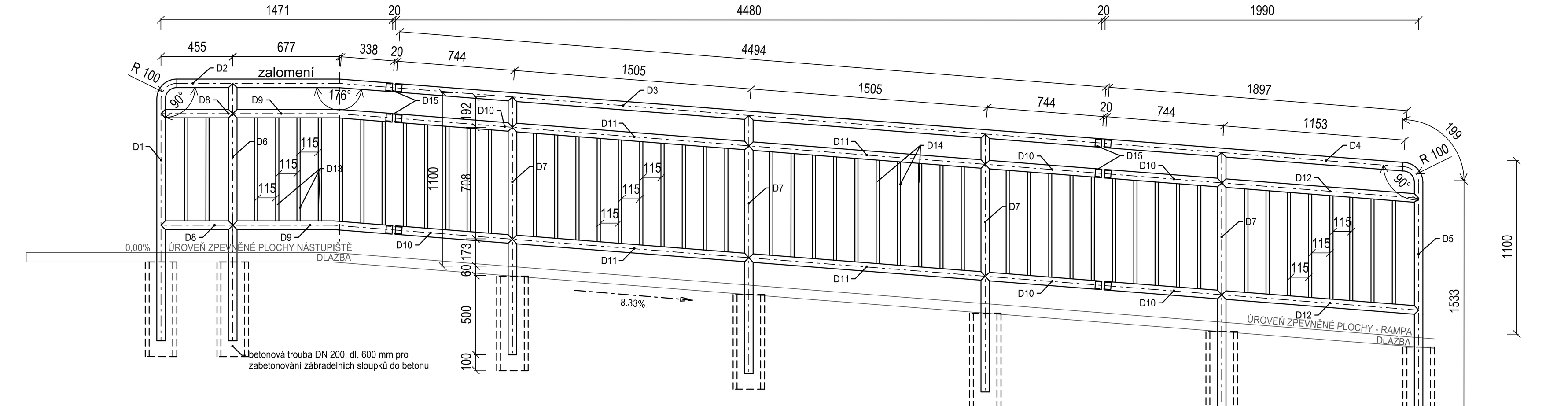

VÝKAZ MATERIÁLU Zábradlí A

č. pol.	prvek	ks	L_i	ΣL_i	m_i	Σm_i	A_i nátěrová	ΣA_i nátěrová
		[-]	[m]	[m]	[kg, kg/m, kg/m²]	[kg]	[m²/m', m²/kus]	[m²]
A1	sloupek - TRUBKA ø 54 x 6.3 , dl. 1734 mm	1	1,73	1,73	7,37	12,780	0,0095	0,0165
A2	madlo - TRUBKA ø 54 x 5.0, dl. 2455 mm	1	2,46	2,46	6,01	14,755	0,0095	0,0233
A3	madlo - TRUBKA ø 54 x 5.0, dl. 4480 mm	12	4,48	53,76	6,01	323,098	0,0095	0,5107
A4	madlo - TRUBKA ø 54 x 5.0, dl. 2850 mm	2	2,85	5,70	6,01	34,257	0,0095	0,0542
A5	madlo - TRUBKA ø 54 x 5.0, dl. 4494mm	1	4,49	4,49	6,01	27,009	0,0095	0,0427
A6	madlo - TRUBKA ø 54 x 5.0, dl. 1898 mm	1	1,90	1,90	6,01	11,407	0,0095	0,0180
A7	sloupek - TRUBKA ø 54 x 6.3 , dl. 1633 mm	42	1,63	68,59	7,37	505,479	0,0095	0,6516
A8	sloupek - TRUBKA ø 54 x 6.3 , dl. 1636 mm	4	1,64	6,54	7,37	48,229	0,0095	0,0622
A9	příčle - TRUBKA ø 54 x 5.0, dl. 940 mm	4	0,94	3,76	6,01	22,598	0,0095	0,0357
A10	příčle - TRUBKA ø 54 x 5.0, dl. 575 mm	2	0,58	1,15	6,01	6,912	0,0095	0,0109
A11	příčle - TRUBKA ø 54 x 5.0, dl. 740 mm	56	0,74	41,44	6,01	249,054	0,0095	0,3937
A12	příčle - TRUBKA ø 54 x 5.0, dl. 1500 mm	50	1,50	75,00	6,01	450,750	0,0095	0,7125
A13	příčle - TRUBKA ø 54 x 5.0, dl. 1370 mm	4	1,37	5,48	6,01	32,935	0,0095	0,0521
A14	příčle - TRUBKA ø 54 x 5.0, dl. 744 mm	6	0,74	4,46	6,01	26,829	0,0095	0,0424
A15	příčle - TRUBKA ø 54 x 5.0, dl. 1505 mm	4	1,51	6,02	6,01	36,180	0,0095	0,0572
A16	příčle - TRUBKA ø 54 x 5.0, dl. 1253 mm	2	1,25	2,51	6,01	15,061	0,0095	0,0238
A17	sloupek - TRUBKA ø 54 x 6.3 , dl. 1544 mm	1	1,54	1,54	7,37	11,379	0,0095	0,0147
A18	Tyč D20, dl. 654 mm	417	0,65	272,72	2,47	673,613	0,0062	1,6909
A19	Tyč D20, dl. 656 mm	45	0,66	29,52	2,47	72,914	0,0062	0,1830
A20	spojka - TRUBKA ø 42 x 5.0, dl. 100 mm	48	0,10	4,80	4,87	23,376	0,0062	0,0298
	hmotnost					2598,61		4,63
	svary 2%					0,468	rezerva 10 %	0,0327
	CELKEM					**2622,46**		**4,69**

VÝKAZ MATERIÁLU Zábradlí B

č. pol.	prvek	ks	L_i	ΣL_i	m_i	Σm_i	A_i nátěrová	ΣA_i nátěrová
		[-]	[m]	[m]	[kg, kg/m, kg/m²]	[kg]	[m²/m', m²/kus]	[m²]
B1	sloupek - TRUBKA ø 54 x 6.3 , dl. 1734 mm	1	1,73	1,73	7,37	12,780	0,0095	0,0165
B2	madlo - TRUBKA ø 54 x 5.0, dl. 1371 mm	1	1,37	1,37	6,01	8,240	0,0095	0,0130
B3	madlo - TRUBKA ø 54 x 5.0, dl. 4494 mm	1	4,49	4,49	6,01	27,009	0,0095	0,0427
B4	madlo - TRUBKA ø 54 x 5.0, dl. 4178 mm	1	4,18	4,18	6,01	25,110	0,0095	0,0397
B5	příčle - TRUBKA ø 54 x 5.0, dl. 1647 mm	1	1,65	1,65	6,01	9,898	0,0095	0,0156
B6	sloupek - TRUBKA ø 54 x 5.0, dl. 1732 mm	1	1,73	1,73	7,37	12,765	0,0095	0,0165
B7	sloupek - TRUBKA ø 54 x 6.3, dl. 1636 mm	5	1,64	8,18	7,37	60,287	0,0095	0,0777
B8	sloupek - TRUBKA ø 54 x 6.3, dl. 1633 mm	3	1,63	4,90	7,37	36,106	0,0095	0,0465
B9	příčle - TRUBKA ø 54 x 5.0, dl. 455 mm	2	0,46	0,91	6,01	5,469	0,0095	0,0086
B10	příčle - TRUBKA ø 54 x 5.0, dl. 1014 mm	2	1,01	2,03	6,01	12,188	0,0095	0,0193
B11	příčle - TRUBKA ø 54 x 5.0, dl. 744 mm	6	0,74	4,46	6,01	26,829	0,0095	0,0424
B12	příčle - TRUBKA ø 54 x 5.0, dl. 1505 mm	4	1,51	6,02	6,01	36,180	0,0095	0,0572
B13	příčle - TRUBKA ø 54 x 5.0, dl. 1253 mm	2	1,25	2,51	6,01	15,061	0,0095	0,0238
B14	příčle - TRUBKA ø 54 x 5.0, dl. 1441 mm	2	1,44	2,88	6,01	17,321	0,0095	0,0274
B15	příčle - TRUBKA ø 54 x 5.0, dl. 739 mm	2	0,74	1,48	6,01	8,883	0,0095	0,0140
B16	příčle - TRUBKA ø 54 x 5.0, dl. 577 mm	2	0,58	1,15	6,01	6,936	0,0095	0,0110
B17	příčle - TRUBKA ø 54 x 5.0, dl. 1170 mm	2	1,17	2,34	6,01	14,063	0,0095	0,0222
B18	Tyč D20, dl. 656 mm	46	0,66	30,18	2,47	74,535	0,0062	0,1871
B19	Tyč D20, dl. 654 mm	32	0,65	20,93	2,47	51,692	0,0062	0,1298
B20	spojka - TRUBKA ø 42 x 5.0, dl. 100 mm	9	0,10	0,90	4,87	4,383	0,0062	0,0056
	hmotnost					461,35		0,81
	svary 2%					9,227	rezerva 10 %	0,8921
	CELKEM					**470,58**		**1,70**

VÝKAZ MATERIÁLU Zábradlí C

č. pol.	prvek	ks	L_i	ΣL_i	m_i	Σm_i	A_i nátěrová	ΣA_i nátěrová
		[-]	[m]	[m]	[kg, kg/m, kg/m²]	[kg]	[m²/m', m²/kus]	[m²]
C1	sloupek - TRUBKA ø 54 x 6.3 , dl. 1732 mm	2	1,73	3,46	7,37	25,530	0,0095	0,0329
C2	madlo - TRUBKA ø 54 x 5.0, dl. 1440 mm	1	1,44	1,44	6,01	8,654	0,0095	0,0137
C3	sloupek - TRUBKA ø 54 x 6.3 , dl. 1633 mm	1	1,63	1,63	7,37	12,035	0,0095	0,0155
C4	příčle - TRUBKA ø 54 x 5.0, dl. 824 mm	4	0,82	3,30	6,01	19,809	0,0095	0,0313
C5	Tyč D20, dl. 654 mm	10	0,65	6,54	2,47	16,154	0,0062	0,0405
	hmotnost					82,18		0,13
	svary 2%					1,644	rezerva 10 %	0,1474
	CELKEM					**83,83**		**0,28**

VÝKAZ MATERIÁLU Zábradlí D

č. pol.	prvek	ks	L_i	ΣL_i	m_i	Σm_i	A_i nátěrová	ΣA_i nátěrová
		[-]	[m]	[m]	[kg, kg/m, kg/m²]	[kg]	[m²/m', m²/kus]	[m²]
D1	sloupek - TRUBKA ø 54 x 6.3 , dl. 1734 mm	1	1,73	1,73	7,37	12,780	0,0095	0,0165
D2	madlo - TRUBKA ø 54 x 5.0, dl. 1369 mm	1	1,37	1,37	6,01	8,228	0,0095	0,0130
D3	madlo - TRUBKA ø 54 x 5.0, dl. 4494 mm	1	4,49	4,49	6,01	27,009	0,0095	0,0427
D4	madlo - TRUBKA ø 54 x 5.0, dl. 1153 mm	1	1,15	1,15	6,01	6,930	0,0095	0,0110
D5	sloupek - TRUBKA ø 54 x 6.3 , dl. 1743 mm	1	1,74	1,74	7,37	12,846	0,0095	0,0166
D6	sloupek - TRUBKA ø 54 x 6.3 , dl. 1633 mm	1	1,63	1,63	7,37	12,035	0,0095	0,0155
D7	sloupek - TRUBKA ø 54 x 6.3 , dl. 1636 mm	4	1,64	6,54	7,37	48,229	0,0095	0,0622
D8	příčle - TRUBKA ø 54 x 5.0, dl. 455 mm	2	0,46	0,91	6,01	5,469	0,0095	0,0086
D9	příčle - TRUBKA ø 54 x 5.0, dl. 1014 mm	2	1,01	2,03	6,01	12,188	0,0095	0,0193
D10	příčle - TRUBKA ø 54 x 5.0, dl. 744 mm	6	0,74	4,46	6,01	26,829	0,0095	0,0424
D11	příčle - TRUBKA ø 54 x 5.0, dl. 1505 mm	4	1,51	6,02	6,01	36,180	0,0095	0,0572
D12	příčle - TRUBKA ø 54 x 5.0, dl. 1254 mm	2	1,25	2,51	6,01	15,073	0,0095	0,0238
D13	Tyč D20, dl. 654 mm	6	0,65	3,92	2,47	9,692	0,0062	0,0243
D14	Tyč D20, dl. 656 mm	46	0,66	30,18	2,47	74,535	0,0062	0,1871
D15	spojka - TRUBKA ø 42 x 5.0, dl. 100 mm	6	0,10	0,60	4,87	2,922	0,0062	0,0037
	hmotnost					233,49		0,35
	svary 2%					4,670	rezerva 10 %	0,3883
	CELKEM					**238,16**		**0,74**

POZNÁMKA: VÝROBNÍ SKUPINA C
OCEL S235 JRG2
- ostré hrany budou zabroušeny
- otvory nesloužící k spojování jednotlivých kusů budou zaslepeny plechem tl. 5 mm
- svary tl. 3 mm

POVRCHOVÁ OCHRANA: Požadovaná životnost (ČSN ISO 12944-1, -5)
Životnost ochranného nátěrového systému (ONS) se požaduje:
- velmi vysoká VV, min. 30 roků

Příprava povrchu (ČSN ISO 12944-4)
Požadovaný stupeň očištění: Sa 2 1/2
Tryskání musí být prováděno ostrohranným otryskávacím prostředkem.

Specifikace druhu PKO pro zábradlí
Navrhuje se následující skladba ONS dle předpisu ČD S5/4 tab. 4/1, 5/1 a 5/2:
Ochranný protikorozní povlak ŽSP + ONS 01 (případně zink. ponorem nebo ONS 22).
Použitý ONS musí být odsouhlasen investorem.

VÝŠKOVÝ SYSTÉM Bpv
SOUŘADNICOVÝ SYSTÉM S-JTSK

Číslo změny:	Obsah změny:	Datum změny:
01	-	-
02	-	-
03	-	-

Objednatel: SŽDC
Správa železniční dopravní cesty, státní organizace
Dlážděná 1003/7, 110 00 Praha 1
Stavební správa západ
Sokolovská 278/1955, 190 00 Praha 9

Generální projektant: SUDOP PRAHA
SUDOP PRAHA a.s.
Olšanská 1a, 130 80 Praha 3
tel.: +420 267 094 111
fax: +420 224 230 316
e-mail: praha@sudop.cz
Hlavní inženýr projektu: ING. PAVOL BARTOŠ
Garant profese: ING. PETR MAHDAL

Zpracovatel části: E.1.2 NÁSTUPIŠTĚ
IKP Consulting Engineers, s.r.o.
Jankovcova 1037/49, 170 00 Praha 7
telefon: +420 255 733 111
fax: +420 255 733 605
e-mail: info@ikpce.com

Vedoucí střediska: ING. MARKÉTA HAMPLOVÁ
Odpovědný projektant SO, IO, PS: ING. LUCIE CHORVÁTHOVÁ
Vypracoval: ING. LUCIE CHORVÁTHOVÁ
Kontroloval: ING. MARKÉTA HAMPLOVÁ

Název akce: **ZVÝŠENÍ KAPACITY TRATI NYMBURK - MLADÁ BOLESLAV, 1. STAVBA**	Číslo smlouvy: 14 221 201
	Projektový stupeň: PROJEKT
Část: NÁSTUPIŠTĚ	Datum: 09/2014
SO 15-14-01 ŽST Dobrovice, nástupiště	Číslo části: E.1.2
Název přílohy:	Měřítko: 1:25,1:10 / Počet formátů: 16 A4
ZÁBRADLÍ	Číslo přílohy: **007**

ZA TUTO PUBLIKACI ODPOVÍDÁ POUZE JEJÍ AUTOR. EVROPSKÁ UNIE NENESE ODPOVĚDNOST ZA JAKÉKOLI VYUŽITÍ INFORMACÍ V NÍ OBSAŽENÝCH.